AM solutions
3D post processing technology

D3 – Automatisiertes Auspacken für großformatige EOS-Drucker

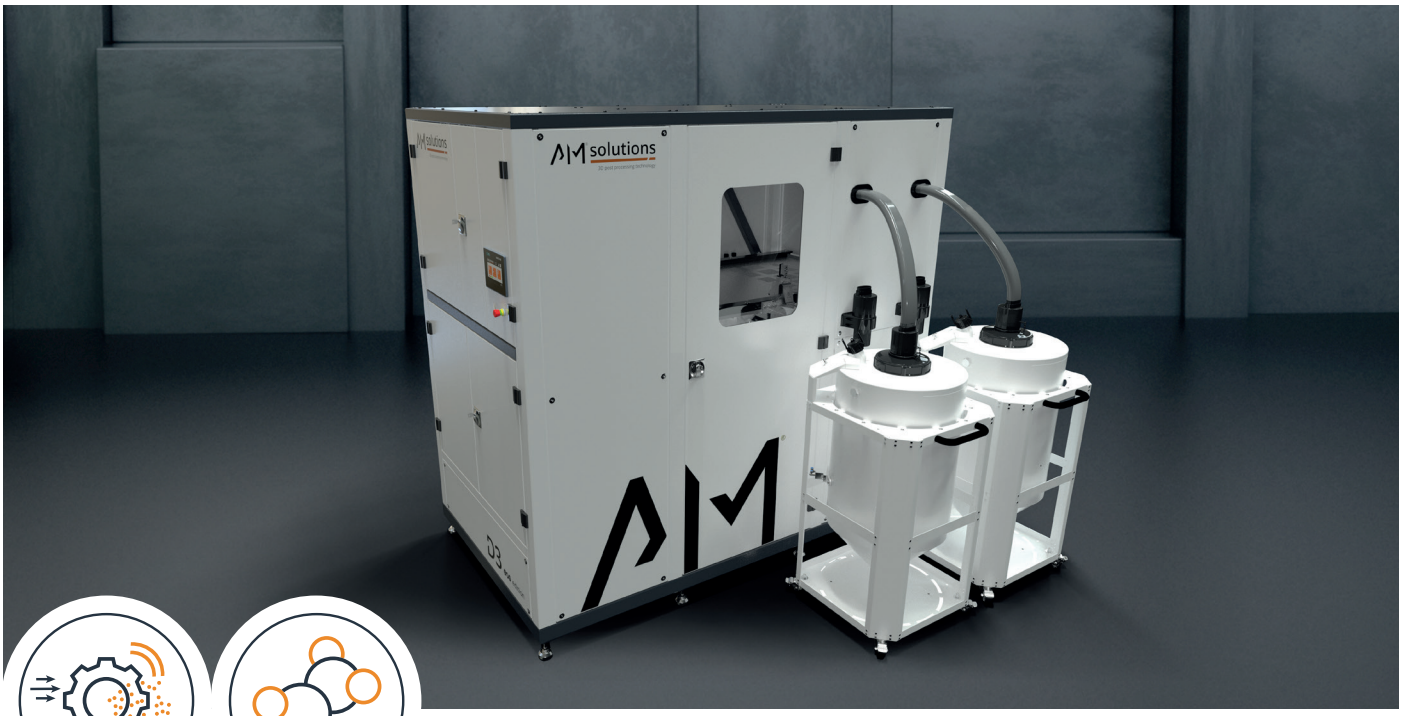

Unpacking

Polymers

Features & Benefits

- Vollautomatisches Auspacken und schonendes Bauteilhandling bei maximaler Effizienz
- Reduzierte Stückkosten durch bis zu 95 % Pulverrückgewinnung, geringeren Ausschuss und weniger Personal
- Höchste Arbeitssicherheit dank geschlossenem Pulverkreislauf
- Bauteilschonend, energie- und kostensparend durch Vibration statt Druckluft
- Schnellere Bauteilverfügbarkeit Auspacken unter bestimmten Voraussetzungen bereits bei Kerntemperaturen ≤ 100 °C möglich
- Ausgelegt für optionale Trennung von Randpulver und thermisch stärker belastetem Pulver

Beschreibung

Die D3 überträgt das bewährte Auspackprinzip der D1 auf großformatige EOS-Polymerdrucker. Sie packt Baujobs bis 90 kg vollautomatisch aus, bei PA 12 in etwa 20 Minuten, abhängig von Bauhöhe und Packungsdichte. Mit der Option Unpacking Plus lassen sich bei robusten Bauteilen je nach Geometrie bis zu 95 % des Pulvers zurückgewinnen. Unter bestimmten Voraussetzungen ist das Auspacken bereits bei Kerntemperaturen ≤ 100 °C möglich. Dadurch verkürzt sich die Abkühlphase und die Bauteile stehen früher für die Weiterverarbeitung zur Verfügung. Statt Druckluft nutzt die D3 Vibration: Das Pulver puffert und schützt auch filigrane Geometrien, Druckluftkosten entfallen. Optional trennt die D3 Randlagenpulver von thermisch stärker belastetem Pulver. Der geschlossene Pulverkreislauf minimiert den direkten Pulverkontakt der Mitarbeitenden und hält den Arbeitsplatz sauber.

Anlagenlayout

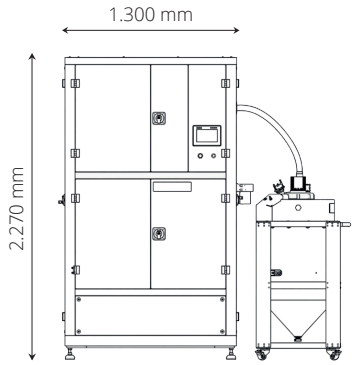

Vorderansicht

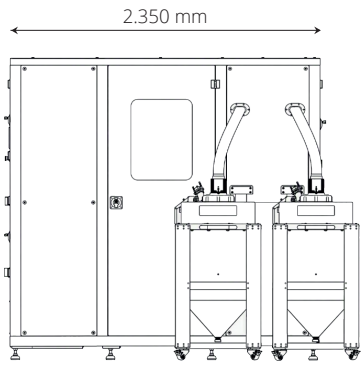

Seitenansicht

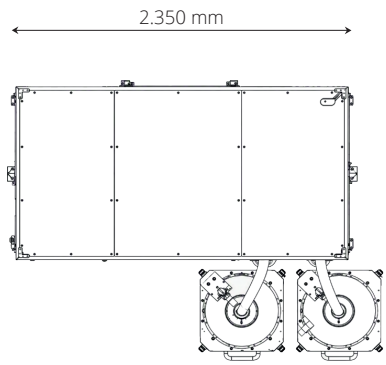

Draufsicht

Maschinenspezifikationen

Technische Daten
Nutzvolumen Polybox: ca. 180 l
Leistungsaufnahme: 4 kW
Lärmpegel: ≤ 85 dB
Pulverförderung: 2x Pulverausgang 32 mm
Schlauch: PVC-Saug- und Förderschlauch, elektrostatisch geerdet

Installationshinweise
Betriebsspannung: 400 V, 50 Hz
Steuerspannung: 24 V DC
Druckluftanschluss: R 1/2“
Pneumatik: 6–8 bar
Anlagenleergewicht: 1.850 kg

Publ.-Nr.: DE.370.00 D3 – Stand: 10/2026 – Technische Änderungen vorbehalten.